Specifications

μcam ミューカム

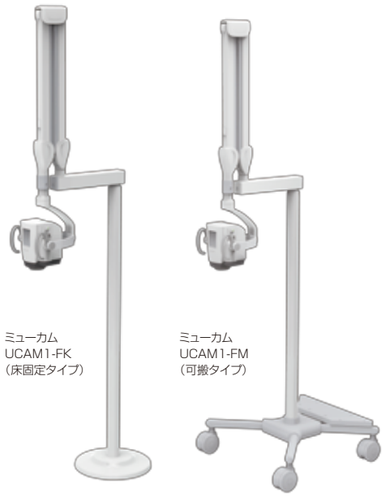

ミューカム
UCAM1-FK
（床固定タイプ）

ミューカム
UCAM1-FM
（可搬タイプ）

ミューカム UCAM1-FK	販売名	ミューカム　UCAM1-FK
	一般的名称	手術用顕微鏡
	製造販売届出番号	27B2X00298000003
	クラス分類等	クラスⅠ　一般医療機器　特定保守管理医療機器　設置管理医療機器
	質量	30kg
ミューカム UCAM1-FM	販売名	ミューカム　UCAM1-FM
	一般的名称	可搬型手術用顕微鏡
	製造販売届出番号	27B2X00298000002
	クラス分類等	クラスⅠ　一般医療機器　特定保守管理医療機器
	質量	85kg

撮影仕様	解像度	1920×1080pixel（フルHD）
	フレームレート	60fps
	映像出力端子	HDMI
	露出調整	オート/マニュアル
	ホワイトバランス	オート/マニュアル(R/G,B/G)
	その他の機能	垂直反転、水平反転
照明仕様	照度	50,000lx以上（カメラ部から300mmの距離）
	フィルタ	オレンジフィルタ
電気的定格（カメラ部）	電源入力	DC24V±10%　0.6A
電気的定格（ACアダプタ）	入力	AC100-240V、0.6-0.4A

接続可能な録画システム［ 別売 ］

メディカルデジタルビデオレコーダ
MDR-600HD（別売）
（池上通信機株式会社）

動画や静止画の同時記録及び再生が可能なメディカルビデオレコーダ。（500GB内蔵HDD）オプションのペダルフットスイッチでも録画可能です。

UCAM1-FK（床固定タイプ）

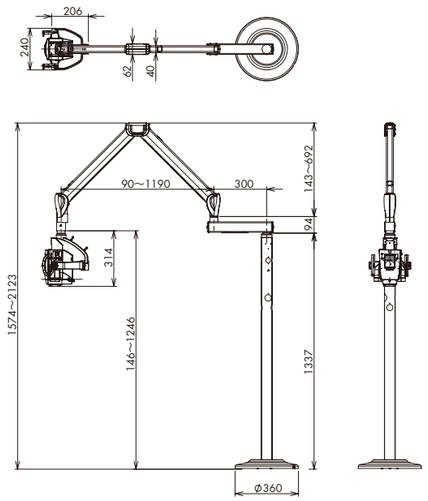

UCAM1-FM（可搬タイプ）

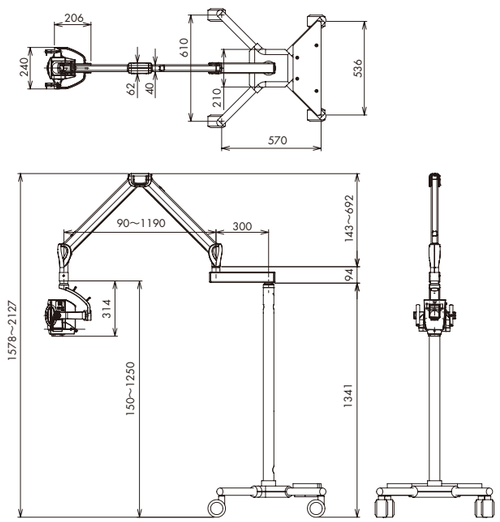

安全にお使いいただくために

◎ご購入前に、設置場所・使用条件・用途をご確認ください。
◎ご使用の前に添付文書、取扱説明書をよくお読みの上、正しくお使いください。

◎製品の仕様・デザインは、予告なく変更される場合がありますのでご了承ください。
◎写真はカラー印刷のため実物の色とは多少異なる場合があります。
◎製品の寸法、質量、動作範囲の表示には、若干の誤差を含んでいます。

タカラベルモント株式会社　http://www.takara-dental.jp

［本 社］〒542-0083 大阪市中央区東心斎橋2-1-1 TEL(06)6212-3602
〒107-0052 東京都港区赤坂7-1-19 TEL(03)3405-6877

札幌	(011)863-2007	盛岡	(019)652-9744	仙台	(022)232-4480	郡山	(024)925-0742
新潟	(025)268-0333	さいたま	(048)640-5900	千葉	(043)302-0267	東京	(03)3405-6877
横浜	(045)681-6241	名古屋	(052)932-6251	金沢	(076)221-8412	京都	(075)241-3425
大阪	(06)6212-3602	神戸	(078)231-6751	岡山	(086)233-8825	広島	(082)278-2411
徳島	(088)652-1701	福岡	(092)411-2746	鹿児島	(099)226-9481		

製造販売元　タカラテレシステムズ株式会社
〒542-0073 大阪府大阪市中央区日本橋1-17-17 ピカソ日本一ビル 8階

YY-DM-220 170503B MI

拡大術野映像システム

μcam ミューカム

診療のカタチを
変えていく。

これからは
映像診療。

TAKARA BELMONT

拡大術野映像システム μcam ミューカム

モニター画面を見ながら診療できる新しい体験

High Magnification
高倍率の拡大術野を獲得

POINT 1 21.5インチのモニター使用で **約20倍の拡大術野**を獲得

POINT 2 フルハイビジョンの**クリアな映像**を表示

POINT 3 カメラとモニター間のタイムラグを感じず **術野をリアルタイムに表示**

根管の状態を拡大表示

拡大術野で咬合面の調整

拡大率最大 約20倍 ※21.5インチモニター使用時

※モニターは製品に含まれません。

Monitor Share
ドクターもアシスタントも同じ拡大術野を共有

2モニターによる拡大術野映像システム

ドクターには直視の視線から少し目線をあげると拡大術野が表示されているという環境を提供します。顕微鏡を覗く場合の限定された術野だけでなく患者さんを視野に入れて治療できます。

ドクターサイドにモニターを設置しておくことで、アシスタントはドクターの補助をしながら患者さんの状態を確認し、ドクターの処置領域映像を共有することができます。

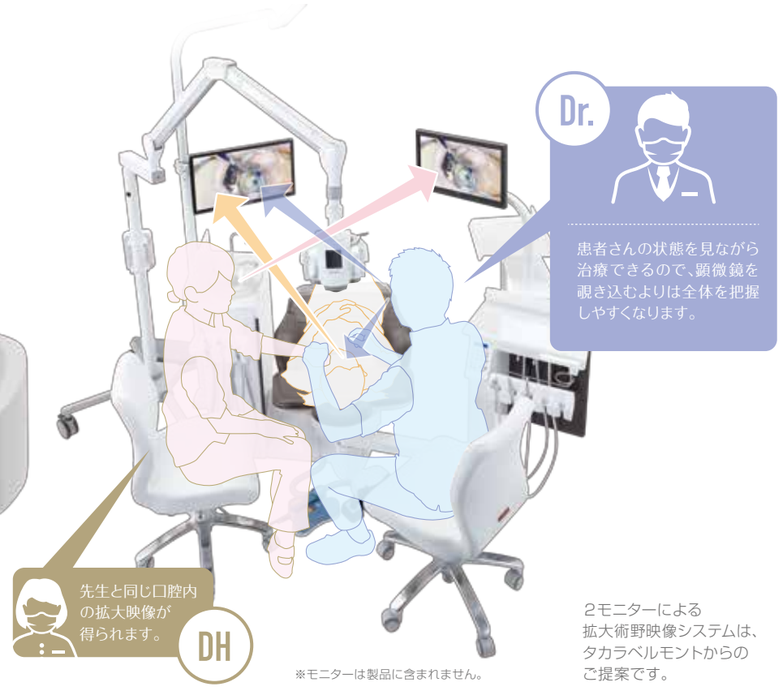

※モニターは製品に含まれません。

2モニターによる拡大術野映像システムは、タカラベルモントからのご提案です。

Easy Interface
すぐに操作方法を覚えられる簡単なUI(ユーザーインターフェイス)

直感的なユーザーインターフェイスで初めての操作でも迷わず使用できます。

①②③ 倍率変更	口腔全体、3〜4歯程度、1歯拡大という3種類のモードを備え、素早く倍率変更が行えます。
④ 照明オンオフ	距離300㎜で約50,000ルクスを確保し、ご使用環境に応じ、オンオフが行えます。
⑤ 映像明るさ調整	標準モードと高感度モードを切り替えることができ、モード変更と連動してモニターに映る映像の明るさが変わります。
⑥ 被写界深度調整	最大拡大時にオンにすると、フォーカスの合う範囲が広がります。
⑦ フォーカス調整	任意の位置でゲージをタッチすることで、フォーカスを微調整します。フットスイッチのフォーカス機能と連動して動作します。

簡単操作モード

フットスイッチ
(標準付属品)

ズームとフォーカスの調整が可能です。

オレンジフィルタ搭載

オレンジフィルタなし

オレンジフィルタあり

Various Scenes
様々なシーンで活躍するμcam

Merit ドクター

根管治療 インプラント 歯周病 修復歯科

拡大術野での患部確認だけでなく、形成あるいは根管治療など、施術にも用途が広がります。
モニターに映し出された映像は、フルハイビジョン画質で口腔内を鮮明に映し出すため、患者さんへの説明資料としても活用いただけます。

Merit 歯科衛生士

歯周ポケット セメント除去 スケーリング

ドクターと同じ拡大術野を得ることにより、ドクターが求めること、患者さんが求めることを共有し、今まで以上にスケーリングなどの処置の精度を上げていくことに役立ちます。
また、拡大された映像を通じて、なかなか患者さんに理解してもらえなかったメンテナンスの大切さをお伝えすることにも活躍するでしょう。